BIXOLON®

Руководство пользователя

SRP-350/352III

Принтер термографический

Rev. 1.03

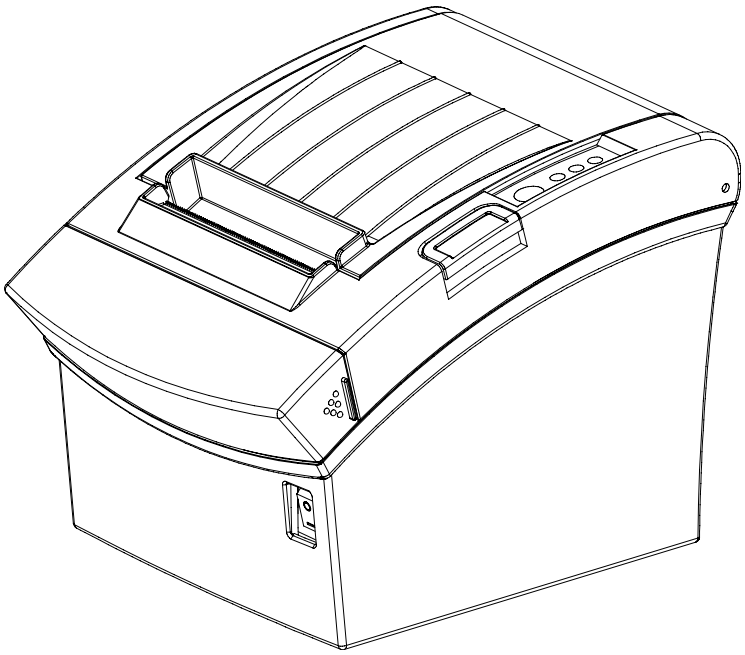

http://www.bixolon.com

■ Предостережения

Пользуясь данным устройством, чтобы избежать опасности и не причинить ущерб, соблюдайте, пожалуйста, меры предосторожности.

Внимание

Несоблюдение следующих указаний может стать причиной серьезного увечья или смерти.

Не подключайте несколько приборов к одной многосекционной розетке.

- Это может вызвать перегрев и возгорание.
- Если вилка сетевого шнура мокрая или запачкана, перед включением в розетку вытрите ее.
- Если вилка не подходит к розетке, не вставляйте ее.
- Пользуйтесь только стандартными многосекционными розетками.

ЗАПРЕЩЕНО

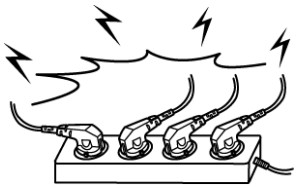

Пользуйтесь только сетевым адаптером, входящим в комплект поставки.

- Пользоваться другими адаптерами опасно.

ЗАПРЕЩЕНО

Вынимая вилку из розетки, не тяните за шнур.

- Этим можно его повредить, что может привести к возгоранию или к поломке принтера.

ЗАПРЕЩЕНО

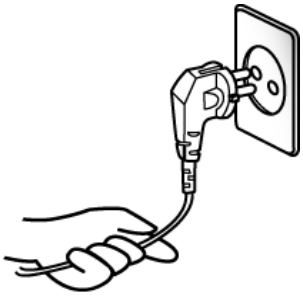

Уберите полиэтиленовый упаковочный пакет подальше от детей.

- Иначе ребенок может, играя, надеть его на голову и задохнуться.

ЗАПРЕЩЕНО

Во избежание поражения электротоком, не беритесь за вилку сетевого шнура мокрыми руками.

- опасность поражения электротоком.

ЗАПРЕЩЕНО

Нельзя сильно перегибать сетевой шнур, нельзя ставить на него тяжелые предметы.

- Поврежденный электрошнур может стать причиной пожара.

ЗАПРЕЩЕНО

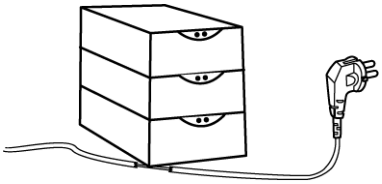

Осторожно

Несоблюдение следующих указаний может стать причиной легкого телесного повреждения или повреждения аппарата.

Заметив исходящий от принтера странный дым, запах или шум, отключите его вилку из розетки. Затем:

- Выключите принтер.
- Дождавшись прекращения дыма, позвоните в ремонтную мастерскую.

Уберите влагопоглотитель подальше от детей - они могут взять его в рот.

Установите принтер на устойчивой поверхности.

- Иначе он может упав, поломаться сам или поранить вас.

Пользуйтесь только принадлежностями, одобренными изготовителем. Не пытайтесь сами разбирать, ремонтировать или модифицировать аппарат.

- Обратитесь для этого к дилеру.

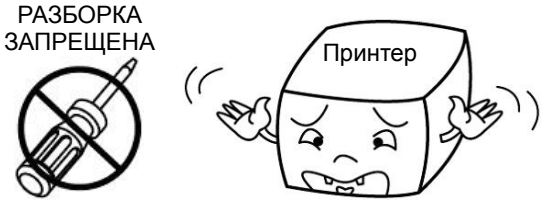

Не допускайте попадания внутрь воды или посторонних предметов.

- Если это все же случилось, выключите принтер, отключите его из розетки и обратитесь в ремонтную мастерскую.

Не пытайтесь пользоваться неисправным принтером. Это может привести к пожару или поражению электротоком.

- Неисправный принтер выключите, обесточьте и обратитесь в центр технического обслуживания.

■ Внимание! (США)

Данное устройство прошло контроль и соответствует предельным характеристикам цифрового оборудования класса А в соответствии с требованиями ч. 15 норм FCC (Федеральной комиссии по связи США). Данные предельные характеристики рассчитаны с целью обеспечить надлежащую защиту от вредной интерференции при эксплуатации оборудования в промышленной среде. Данное устройство генерирует, использует и может излучать радиочастоты и, в случае неправильной установки и эксплуатации, может стать источником вредной интерференции радиочастотной связи. Эксплуатация данного устройства в жилой зоне, вероятно, вызовет вредную интерференцию, причем пользователь устройства обязан скорректировать ее последствия за свой счет.

■ Замечание (Канада)

Данный прибор соответствует классу «А», ограничивающему параметры радиоинтерференции, принятому в нормах Канадского министерства связи.
Get appareil est conforme aux normes class “A” d’interference radio tel que specifier par ministre canadien des communications dans les reglements d’interference radio.

■ Осторожно!

Некоторые приборы, работающие на полупроводниках, могут быть повреждены в случае минимального воздействия статического электричества. Прежде чем подключать или отключать кабели, расположенные на задней панели, следует выключить принтер (нажать кнопку «OFF»), что позволяет обезопасить принтер от действия статического электричества. Если принтер будет поврежден в результате действия статического электричества, его следует выключить (нажать кнопку «OFF»).

■ Waste Electrical and Electric Equipment (WEEE)

This marking shown on the product or its literature, indicates that is should not be disposed with other household wastes at the end of its working life, To prevent possible harm to the environment or human health from uncontrolled waste disposal, please separate this from other types of wastes and recycle it responsibly to promote the sustainable reuse of material resources. Household users should contact either the retailer where they purchased this product, or their local government office, for details of where and how they can take this item for environmentally safe recycling. Business users should contact their supplier and check the terms and conditions of the purchase contract. This product should not be mixed with other commercial wastes for disposal.

■ Расшифровка символов на этикетке с параметрами:

DC (Direct Current; постоянный ток)

■ Label Material

* Control Label: PC
* Other Labels: PET

■ Введение

Принтеры серии SRP-350/352III разработаны для использования с электронными устройствами, например, электронными кассовыми аппаратами, POS-терминалами (кассовыми терминалами), компьютерной периферией и пр.

Основные характеристики данного принтера следующие:

1. Скорость печати макс. 250 мм/сек.

2. Малошумная термопечать

3. Порты: USB (встроенный), поддерживаются порты последовательный, параллельный и «Ethernet»

4. Встроенный буфер данных (позволяет принимать данные для печати в т.ч. в ходе печати)

5. Управление внешними устройствами, такими как ящик кассового аппарата, благодаря схеме драйверов периферийных устройств.

6. Печать штрих-кода

7. Различная плотность печати (посредством изменения положения микропереключателей)

Прежде чем приступать к эксплуатации нового принтера, внимательно ознакомьтесь с инструкциями, изложенными в данном руководстве.

※ **Настоятельно рекомендуется использовать оригинальную продукцию!**
Мы не гарантируем качество и послепродажное обслуживание в случае поломки принтера вследствие использования поддельных, неоригинальных материалов (или из вторсырья).

Сотрудники компании «Bixolon Co.», Ltd., непрерывно прилагают усилия для совершенствования функциональности и качества своей продукции. В этой связи технические характеристики нашей продукции и содержимое руководств по эксплуатации может быть изменено без предварительного уведомления.

■ Оглавление

1. Установка принтера 7
1-1 Распаковка 7
1-2 Подключение кабелей 8
1-2-1 USB-кабель 8
1-2-2 Последовательный кабель(RS-232C) 8
1-2-3 Параллельный кабель(IEEE1284) 10
1-2-4 Кабель «Ethernet» 11
1-3 Подключение ящика кассового аппарата 12
1-4 Установка микропереключателей 13
1-4-1 Последовательный интерфейс 13
1-4-2 Параллельный и USB-,«Ethernet»-интерфейсы 13
1-5 Установка и замена бумажного рулона 15
1-6 Рекомендуемые типы бумаги 17
1-7 Структура 2-дюймовой печати. 17
1-8 Удаление зажеванной бумаги 18
1-9 Регулировка положения датчика конца бумаги 19
1-10 Порядок эксплуатации принтера 19
1-11 Подключение к компьютеру 20
1-12 Подключение к источнику питания 20

2. Автотестирование 21

3. Шестнадцатеричный режим 22

4. Технические характеристики 23

5. Приложение 24
5-1 Очистка принтера 24
5-2 Использование настенной консоли 24

1. Установка принтера

1-1 Распаковка

В упаковке должен находиться следующий комплект. В случае если комплект не полон, или имеются повреждения, обратитесь к дилеру, у которого было приобретено устройство.

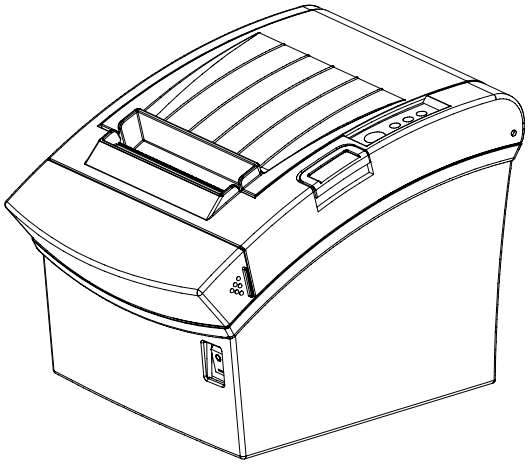

SRP-350/352III

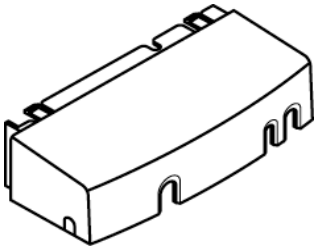

Крышка кабеля

Компакт-диск

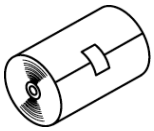

Бумажный рулон

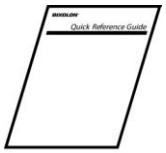

Руководство по установке

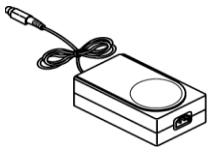

Адаптер пост./перем. тока

Сетевой шнур

1-2 Подключение кабелей

Подключите кабель, пригодный согласно техническим характеристикам принтера и главного компьютера сети (хоста) (POS/электронный кассовый аппарат), к принтеру и хосту. Допускается использовать только ящики кассовых аппаратов, технические характеристики которых соответствуют требованиям принтера.

※ Осторожно!
Прежде чем подключать кабели, убедитесь, что как принтер, так и главный компьютер (хост) выключены.

1-2-1 USB-кабель

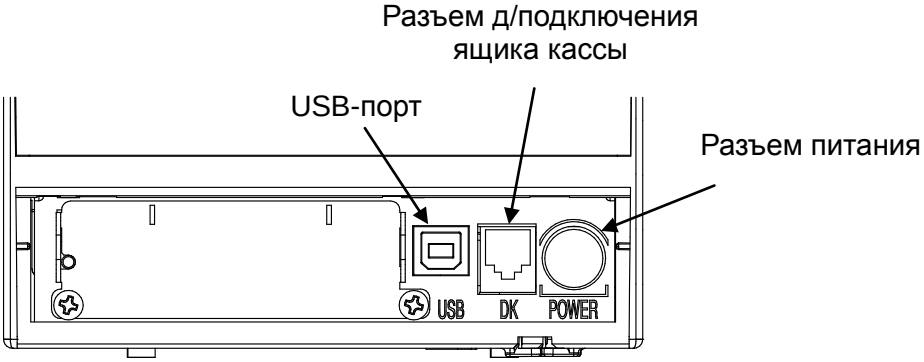

№	Наим. сигнала	Назначение (цвет)	Функция
Корпус	Shield (экран)	Дренажный провод	Заземление на раму
1	VBUS	КРАСНЫЙ	Питание хоста
2	D-	БЕЛЫЙ	Линия передачи данных (D-)
3	D+	ЗЕЛЕНЫЙ	Линия передачи данных (D+)
4	GND	ЧЕРНЫЙ	Земля логических сигналов, «подвешенная» земля

1-2-2 Последовательный кабель(RS-232C)

1-2-2-1 Одноканальный интерфейс

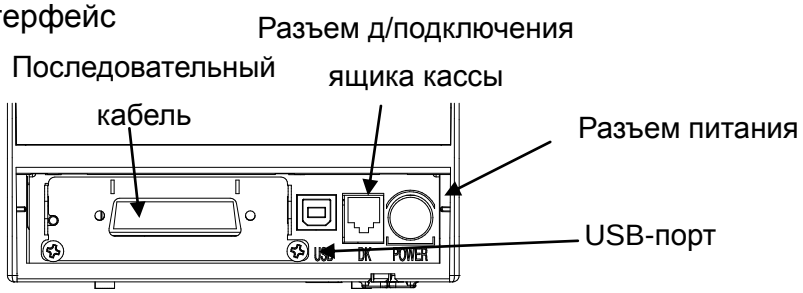

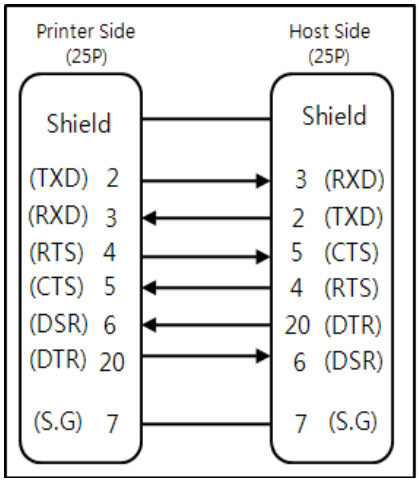

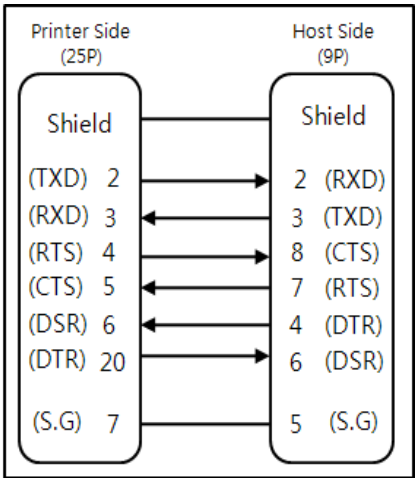

1-2-2-2 Сдвоенный интерфейс

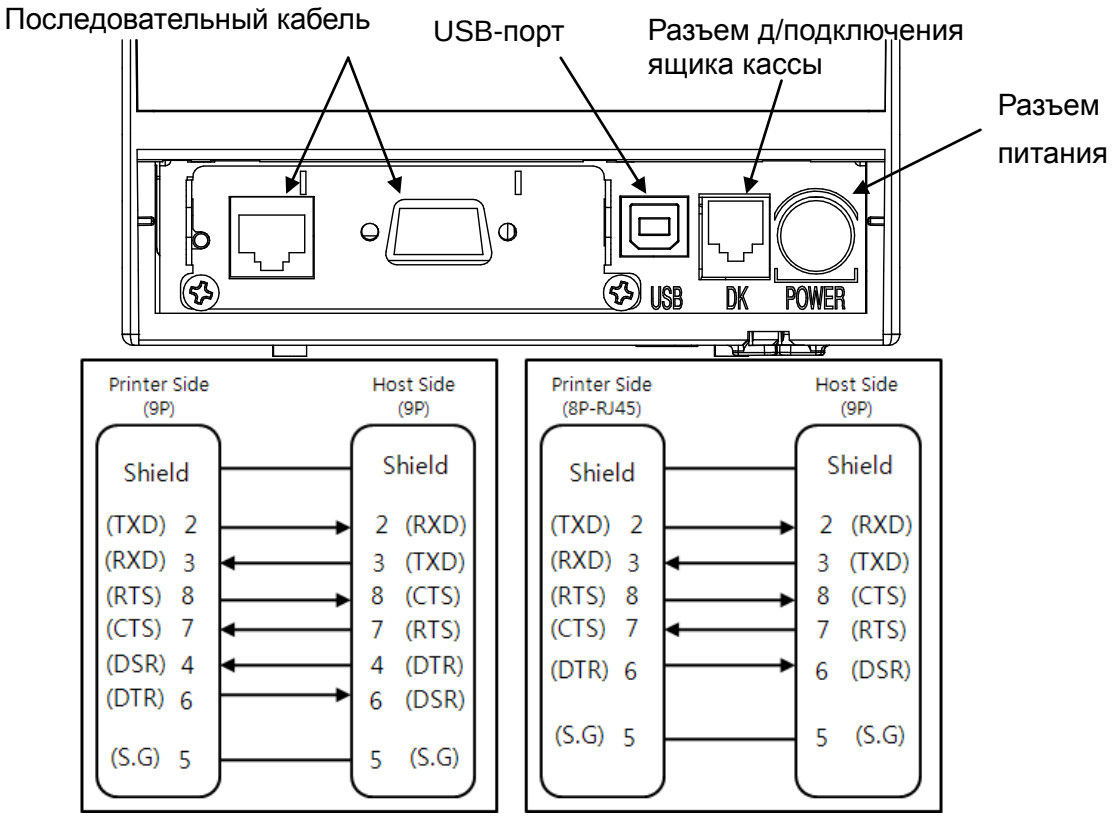

№ вывода	Наим. сигнала	Направление	Функция
Главный	Frame GND (Заземление на раму)	-	Заземление на раму
2	TXD	Выход	Передача данных
3	RXD	Вход	Прием данных
6	DSR	Вход	Отражает готовность хоста (главного ПК) получать данные (аппаратное управление потоками данных). 1) 1) ПОСЫЛКА (логич. 1): хост может принимать данные. 2) 2) ПАУЗА (логич. 2): хост не может принимать данные. 3) После подтверждения данного сигнала принтер передает данные хосту. 4) 4) При выборе обмена сигналами по схеме XON/XOFF принтер не подтверждает данный сигнал.
7	Signal GND (земля логических сигналов)	-	Земля логических сигналов, «подвешенная» земля
20	DTR	Выход	Отражает рабочее или нерабочее состояние принтера (аппаратное управление потоками данных). 1) 1) ПОСЫЛКА (логич. 1): принтер в рабочем состоянии. 2) 2) ПАУЗА (логич. 2): принтер в нерабочем состоянии. 3) После подтверждения данного сигнала принтер передает данные хосту. 4) 4) При выборе обмена сигналами по схеме XON/XOFF принтер не подтверждает данный сигнал.
Shield (экран)	Frame GND (Заземление на раму)	-	Заземление на раму

1-2-3 Параллельный кабель(IEEE1284)

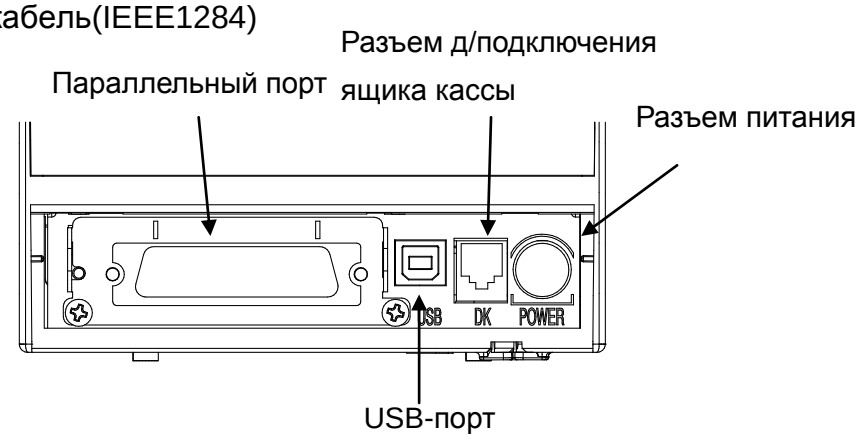

№ вывода	Источник	Режим совместимости	Полубайтовый режим
1	Хост (глав.устройство)	nStrobe	HostClk
2	Хост/принтер	Data 0 (LSB)	-
3	Хост/принтер	Data 1	-
4	Хост/принтер	Data 2	-
5	Хост/принтер	Data 3	-
6	Хост/принтер	Data 4	-
7	Хост/принтер	Data 5	-
8	Хост/принтер	Data 6	-
9	Хост/принтер	Data 7 (MSB)	-
10	Принтер	Nack	PtrClk
11	Принтер	Busy	PtrBusy /Data3,7
12	Принтер	Perror	AckDataReq/Data2,6
13	Принтер	Select	Xflag /Data1,5
14	Хост (глав.устройство)	nAutoFd	HostBusy
15	-	NC	NC
16	-	GND	GND
17	-	FG	FG
18	Принтер	Logic-H	Logic-H
19~30	-	GND	GND
31	Хост (глав.устройство)	nInit	nInit
32	Принтер	nFault	nDataAvail /Data0,4
33	-	GND	ND
34	Принтер	DK_Status	ND
35	Принтер	+5V	ND
36	Хост (глав.устройство)	nSelectIn	1284-Active

1-2-4 Кабель «Ethernet»

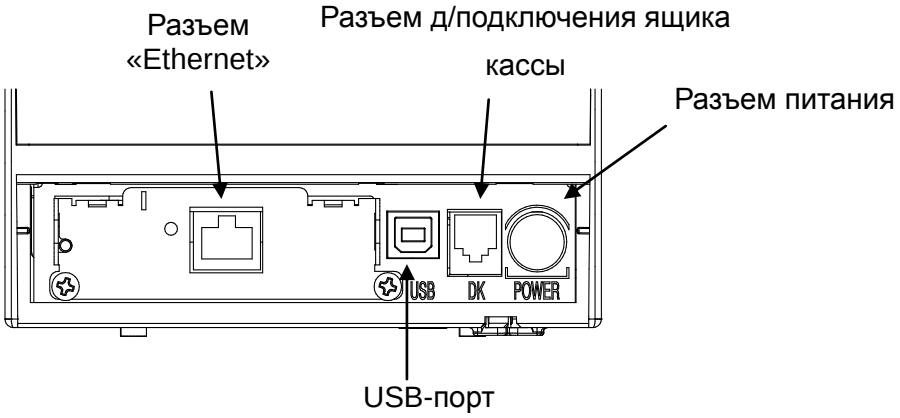

№ вывода	Наим. сигнала	Цвет	Функция
1	TD+	Бело-оранжевый	Передача +
2	TD-	Оранжевый	Передача -
3	TCT	Бело-зеленый	Прием +
4	NC	Синий	
5	NC	Бело-голубой	
6	RCT	Зеленый	Прием -
7	RD+	Бело-коричневый	
8	RD-	Коричневый	

* Более подробные сведения по настройке «Ethernet» можно получить из руководства по эксплуатации или на нашем сайте.

1-3 Подключение ящика кассового аппарата

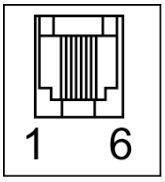

Вставьте кабель ящика кассового аппарата в соответствующее гнездо принтера.

※ Внимание!
Следует использовать кассовые аппараты, технические характеристики которых соответствуют таковым принтера.
Использование модели ящика кассового аппарата, не соответствующей модели принтера, способно привести к выходу из строя как кассы, так и принтера.

※ Осторожно!
Не допускается подключать телефонный кабель к разъему выталкивателя ящика кассового аппарата.
В противном случае компьютер и телефонная линия могут быть повреждены.

№ вывода	Наим. сигнала	Направление
1	Заземление на раму	-
2	Задающий сигнал № 1 выталкивателя ящика кассового аппарата	Выход
3	Сигнал открытия/закрытия ящика кассового аппарата	Вход
4	+24 В	-
5	Задающий сигнал № 2 выталкивателя ящика кассового аппарата	Выход
6	Земля логических сигналов, «подвешенная» земля	-

1-4 Установка микропереключателей

1-4-1 Последовательный интерфейс

• микропереключатель 1

П-ль	Функция	ВКЛ.	ВЫКЛ.	По умолч.
1-1	Построчная автоподача	Включено	Отключено	ВЫКЛ.
1-2	Обмен сигналами	XON/XOFF	DTR/DSR	ВЫКЛ.
1-3	Длина данных	7 бит	8 бит	ВЫКЛ.
1-4	Контроль четности	Да	Н-р	ВЫКЛ.
1-5	Выбор четности	ЧЕТНЫЕ	НЕЧЕТНЫЕ	ВЫКЛ.
1-6	Выбор скорости в бодах, бит/сек	См. Табл. 1 ниже		ВЫКЛ.
1-7				ВКЛ.
1-8				ВЫКЛ.

• микропереключатель 2

П-ль	Функция	ВКЛ.	ВЫКЛ.	По умолч.
2-1	Зарезервировано	-	-	ВЫКЛ.
2-2	Зарезервировано	-	-	ВЫКЛ.
2-3	Контроль с использ. внутреннего зуммера	Отключено	Включено	ВЫКЛ.
2-4	Автоотрезчик	Отключено	Включено	ВЫКЛ.
2-5	Плотность шрифта	См. Табл. 2 ниже		ВЫКЛ.
2-6				ВЫКЛ.
2-7	Управление датчиком конца бумаги	Отключено	Включено	ВЫКЛ.
2-8	Автом. внешний зуммер	Включено	Отключено	ВЫКЛ.

1-4-2 Параллельный и USB-,«Ethernet»-интерфейсы

• микропереключатель 1

П-ль	Функция	ВКЛ.	ВЫКЛ.	По умолч.
1-1	Построчная автоподача	Включено	Отключено	ВЫКЛ.
1-2	Зарезервировано	-	-	ВЫКЛ.
1-3	Зарезервировано	-	-	ВЫКЛ.
1-4	Зарезервировано	-	-	ВЫКЛ.
1-5	Зарезервировано	-	-	ВЫКЛ.
1-6	Зарезервировано	-	-	ВЫКЛ.
1-7	Зарезервировано	-	-	ВКЛ.
1-8	Зарезервировано	-	-	ВЫКЛ.

• микропереключатель 2

П-ль	Функция	ВКЛ.	ВЫКЛ.	По умолч.
2-1	Зарезервировано	-	-	ВЫКЛ.
2-2	Зарезервировано	-	-	ВЫКЛ.
2-3	Контроль с использ. внутреннего зуммера	Отключено	Включено	ВЫКЛ.
2-4	Автоотрезчик	Отключено	Включено	ВЫКЛ.
2-5	Плотность шрифта	См. Табл. 2 ниже		ВЫКЛ.
2-6				ВЫКЛ.
2-7	Управление датчиком конца бумаги	Отключено	Включено	ВЫКЛ.
2-8	Автом. внешний зуммер	Включено	Отключено	ВЫКЛ.

• Табл. 1. Настройка скорости передачи в бодах, бит/сек

Скорость передачи данных	1-6	1-7	1-8	По умолч.
2400	ВКЛ.	ВЫКЛ.	ВЫКЛ.	9600
4800	ВКЛ.	ВЫКЛ.	ВКЛ.	
9600	ВЫКЛ.	ВКЛ.	ВЫКЛ.	
19200	ВЫКЛ.	ВЫКЛ.	ВЫКЛ.	
38400	ВЫКЛ.	ВКЛ.	ВКЛ.	
57600	ВЫКЛ.	ВЫКЛ.	ВКЛ.	
115200	ВКЛ.	ВКЛ.	ВКЛ.	

• Табл. 2. Настройка плотности печати

Плотность шрифта	2-5	2-6	По умолчанию
Уровень 1	ВЫКЛ.	ВЫКЛ.	- по умолчанию задан уровень 1 - уровень 4 самый темный шрифт
Уровень 2	ВКЛ.	ВЫКЛ.	
Уровень 3	ВЫКЛ.	ВКЛ.	
Уровень 4	ВКЛ.	ВКЛ.	

1-5 Установка и замена бумажного рулона

※ Осторожно!
Убедитесь, что бумажные рулоны отвечают техническим требованиям. Не допускается использование бумажных рулонов, в которых кончик бумаги приклеивается к гильзе, поскольку в этом случае принтер не в состоянии правильно определить конец бумаги.

1-5-1 Убедитесь, что принтер не принимает данные; в противном случае данные могут быть потеряны.

1-5-2 Откройте крышку отсека бумажного рулона, нажав на кнопку открытия.

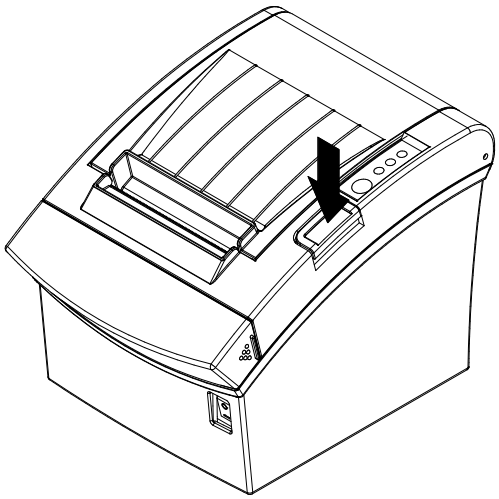

※ Осторожно!
Не допускается открывать крышку принтера, в то время как он работает. Это может стать причинной поломки принтера.

1-5-3 Извлеките гильзу бумажного рулона, если таковая имеется в отсеке.

1-5-4 Вставьте новый бумажный рулон, как показано на рисунке.

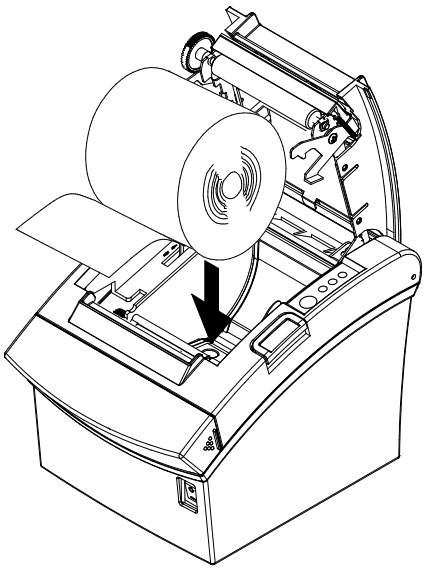

1-5-5 Убедитесь, что направление размотки рулона соблюдено.

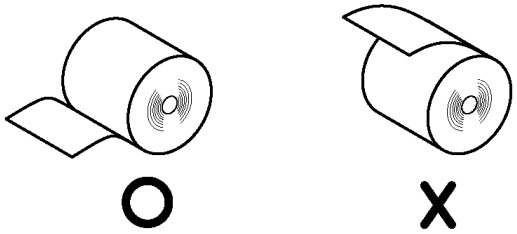

1-5-6 Протяните небольшой «язык» бумаги, как показано на рисунке. Затем закройте крышку.

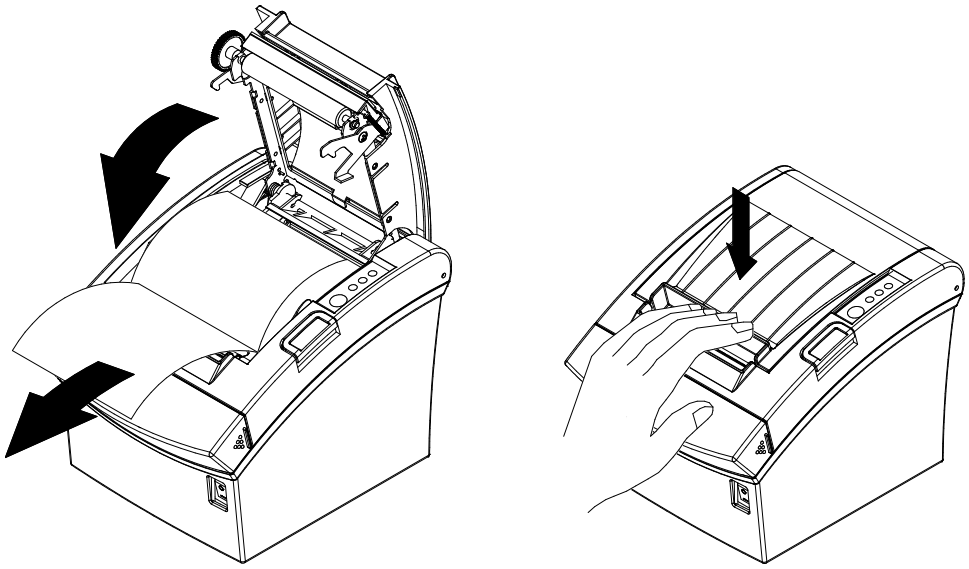

※ **Осторожно!**

Закрыв крышку, крепко прижмите ее по центру, чтобы предотвратить недотяжку бумаги.

1-5-7 Оторвите бумажный «язык», как показано на рисунке.

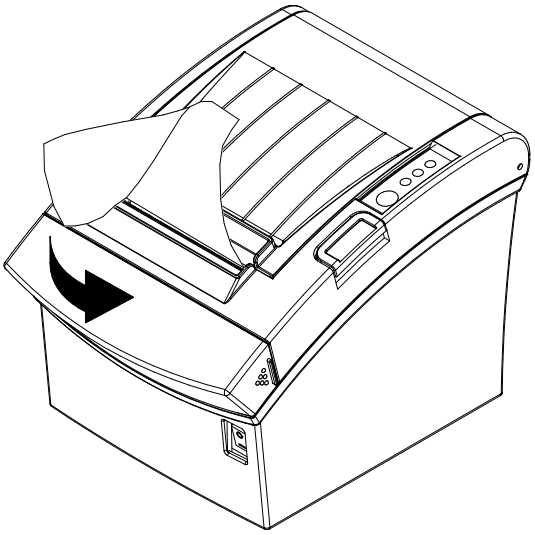

1-6 Рекомендуемые типы бумаги

- TF50KS-E (толщина бумаги: 65 мкм): Nippon Paper Industries Co., Ltd.
- PD 160R (толщина бумаги: 75 мкм): New Oji Paper Mfg. Co., Ltd.
- P350 (толщина бумаги: 62 мкм): Kansaki Specialty Paper, Inc. (США)

※ Осторожно!

Использование других видов бумаги, отличных от рекомендованных выше, может привести к повреждению печатной термоголовки или негативно сказаться на качестве печати

наша компания не несет ответственности за повреждения, вызванные использованием нерекомендованных типов бумаги.

В случае необходимости использования других типов бумаги рекомендуем использовать только типы, сходные качеством с рекомендуемыми.

1-7 Структура 2-дюймовой печати.

※ Примечание

Данная настройка может быть изменена при помощи утилиты VMSM (диспетчер переключения параметров виртуальной памяти)

※ Осторожно!

Изменения настроек 2-дюймовой печати должны применяться также к следующим комплектующим.

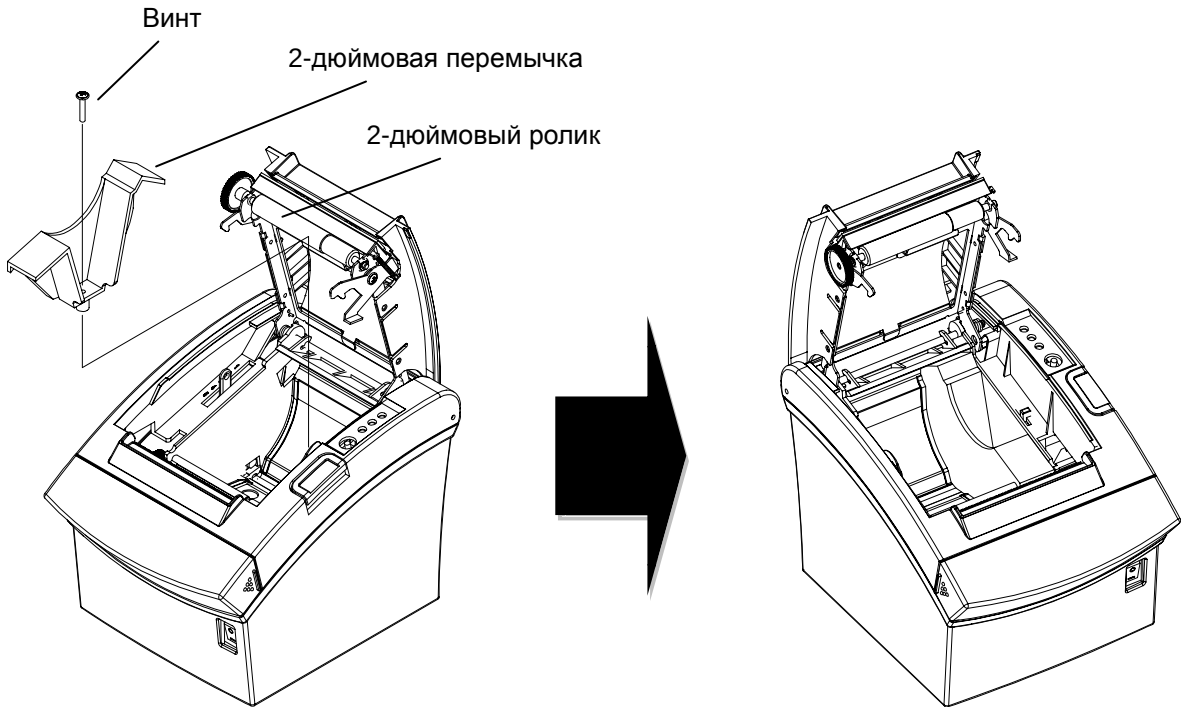

1-8 Удаление зажеванной бумаги

1-8-1 В случае зажевывания принтером бумаги выключите и включите питание принтера и откройте крышку, чтобы извлечь зажеванную бумагу.

※ Если бумага смята несильно, то допускается вернуть рабочий нож в исходное положение и открыть крышку, всего лишь выключив и включив принтер.

Если при этом крышка не откроется, выполните следующее:

1-8-2 Выключите принтер.

1-8-3 Прижмите крышку-обрезчик бумаги с обеих сторон и снимите ее, как показано на рисунке ниже.

1-8-4 Поверните ручку и вставьте выдающийся нож с помощью крестообразной отвертки, как показано ниже.

1-8-5 Нажмите кнопку открытия крышки, откройте крышку, извлеките зажеванную бумагу и установите на место фрагмент КРЫШКИ-ОБРЕЗЧИКА.

1-8-6 Включите принтер. Принтер готов к эксплуатации.

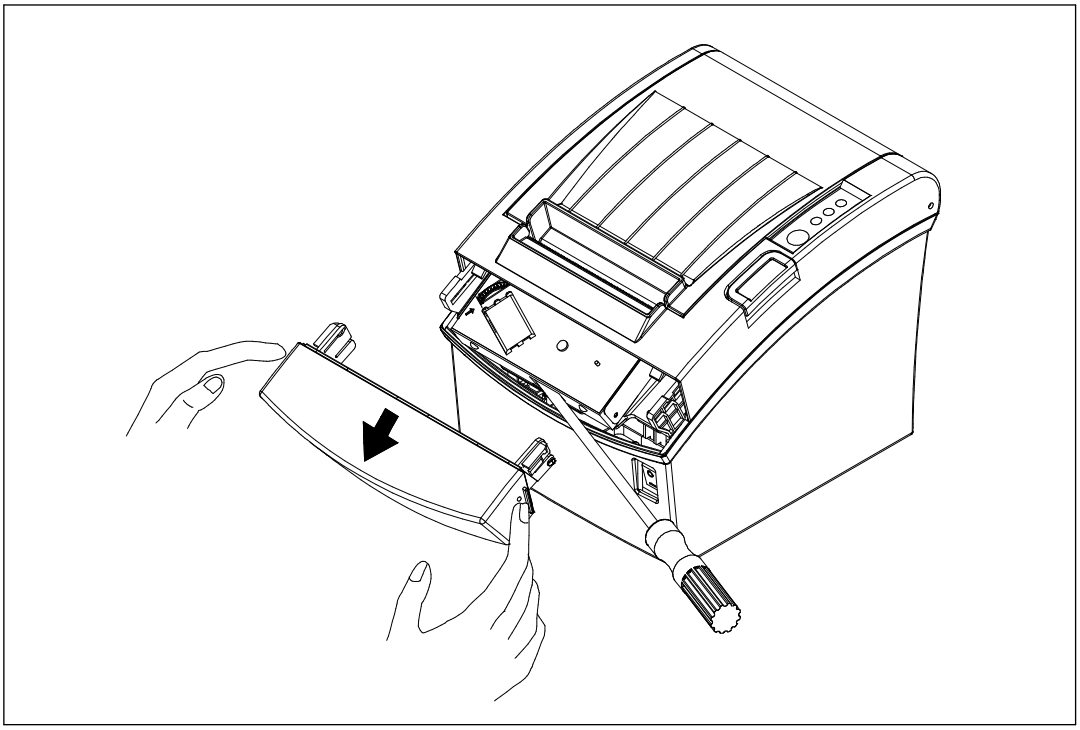

1-9 Регулировка положения датчика конца бумаги

В модели SRP-350/352III предусмотрен датчик конца бумаги, который подает сигнал о приближении конца рулона. Модель SRP-350/352III допускает монтаж на стену или письменный стол.
В этом случае требуется корректировка положения датчика конца бумаги.

Передвиньте контрольный рычаг датчика конца бумаги принтера, который предполагается разместить на стене или письменном столе.

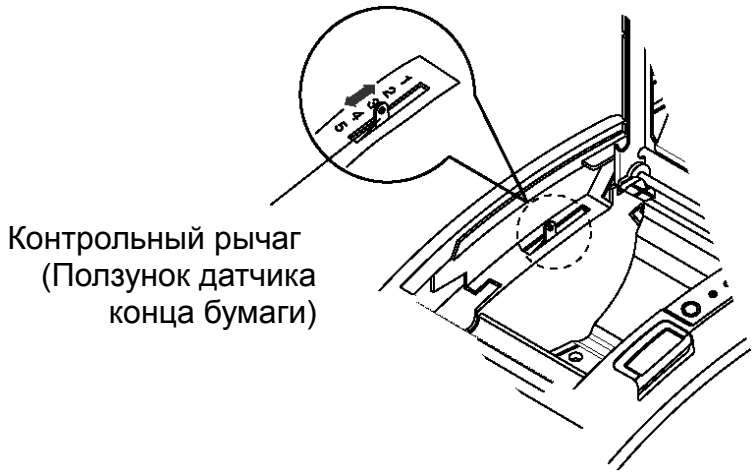

1-10 Порядок эксплуатации принтера

Панель управления

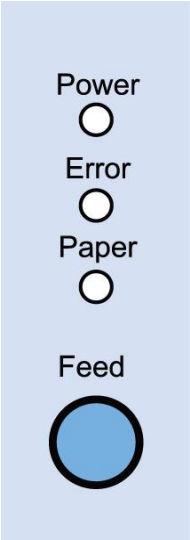

○ POWER (Сеть)
При включении питания загорится зеленый светодиод.

○ ERROR (Ошибка)
При возникновении ошибки загорится красный светодиод.
(напр., конец бумаги, крышка открыта и пр.)

○ PAPER (Бумага)
Красный диод загорается, когда бумага заканчивается. Данный диод мигает, когда принтер находится в режиме ожидания при автотестировании или макрозадаче.

○ FEED (Подача)
Нажмите кнопку ПОДАЧА один раз, чтобы удалить лишнюю длину бумаги. При удержании кнопки ПОДАЧА бумага будет подаваться непрерывно до тех пор, пока кнопка не будет отпущена.

1-11 Подключение к компьютеру

Подключите принтер к компьютеру при помощи кабеля из комплекта поставки.

1-11-1 Плотно вставьте разъем кабеля в интерфейсный разъем принтера.

1-11-2 Притяните винтами, расположенными с обеих сторон разъема.

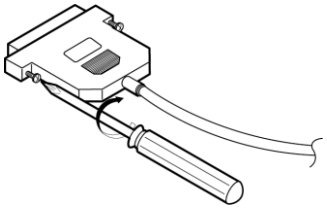

1-11-3 Противоположный разъем кабеля вставьте в соответствующий разъем компьютера.

1-12 Подключение к источнику питания

※ Осторожно!
При подключении шнура питания в гнездо принтера убедитесь, что вилка шнура не вставлена в розетку. В противном случае вы можете повредить принтер или розетку (проводку).

Если номинальное напряжение в сети электропитания и напряжение, указанное в технических характеристиках принтера не совпадают, обратитесь к дилеру, у которого вы приобрели принтер. Не вставляйте вилку в розетку. В противном случае вы можете повредить принтер или розетку (проводку).

1-12-1Убедитесь, что выключатель (кнопка «Сеть») принтера выключен, а вилка сетевого шнура не вставлена в розетку.

1-12-2 Проверьте надпись на наклейке (паспортной табличке) на задней панели принтера и убедитесь, что его напряжение соответствует напряжению сети.

1-12-3Вставьте разъем шнура в гнездо на задней панели принтера. Учтите, что плоская сторона разъема должна быть обращена вниз.

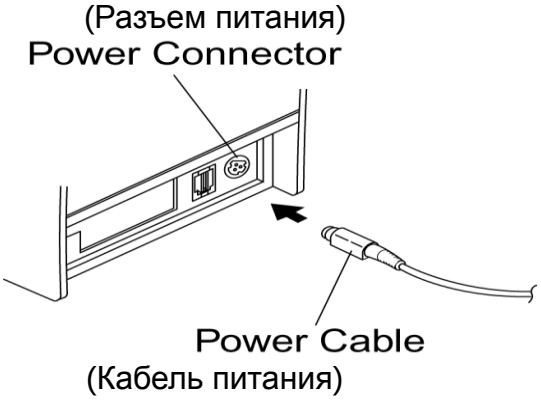

※ Осторожно!
Чтобы извлечь сетевой шнур, возьмитесь за разъем в месте, указанном стрелкой, и отсоедините шнур.

2. Автотестирование

Автотестирование производится в целях проверки правильности настроек принтера. Если принтер работает неправильно, обратитесь к дилеру, у которого вы приобрели оборудование. При автотестировании производится проверка следующих аспектов:

2-1 Бумажный рулон установлен корректно;

2-2 Включите питание, удерживая нажатой кнопку «FEED» (ПОДАЧА). Начнется автотестирование.

2-3 Автотестирование позволяет проверить текущий статус принтера, версию ROM и настройки микропереключателей.

2-4 После того, как распечатались сведения о статусе принтера, на печать будет выедена фраза, указанная ниже, и печать прекратится (светодиод бумаги будет мигать).

SELF-TEST PRINTING. (АВТОТЕСТИРОВАНИЕ ПЕЧАТИ.)
PLEASE PRESS THE FEED BUTTON. (НАЖМИТЕ КНОПКУ ПОДАЧА.)

2-5 Нажмите кнопку ПОДАЧА и печать возобновится. Принтер выводит на печать шаблон с использованием встроенного набора символов.

2-6 Автотестирование автоматически завершается и бумага отрезается после того, как принтер напечатает:

***** COMPLETED *** (*** ЗАВЕРШЕНО ***)**

2-7 Принтер будет готов к приему данных, как только завершится автотестирование.

3. Шестнадцатеричный режим

Данная функция предназначена для опытных пользователей и позволяет наглядно определить, какие данные выдаются на принтер. Эта возможность особенно полезна при диагностике ошибок программного обеспечения. При включении функции шестнадцатеричного опрокидывания принтер выводит на печать перечень всех команд и данных в шестнадцатеричном формате вместе с инструкциями, позволяющими определить специфическую команду.

Чтобы вызвать функцию шестнадцатеричного опрокидывания, следуйте данным командам.

3-1 Убедитесь, что принтер выключен и откройте крышку.

3-2 Включите питание, удерживая нажатой кнопку «FEED» (ПОДАЧА).

3-3 Закройте крышку. В результате данных манипуляций принтер перейдет в режим шестнадцатеричного опрокидывания.

3-4 Чтобы войти в шестнадцатеричный режим, выберите его в меню выбора режима.

3-5 Запустите любое приложение, позволяющее вывести данные на принтер.
Принтер должен вывести на печать полученные коды в две колонки.
В первой колонке выводятся шестнадцатеричные коды, а во второй — символы ASCII, соответствующие данным кодам.

```
1B 21 00 1B 26 02 40 40 40 40     . ! . . & . @ @ @ @
02 0D 1B 44 0A 14 1E 28 28 28     . . . D . . . . ( ( (
00 01 0A 41 0D 42 0A 43 43 43     . . . A . B . C C C
```

- Десятичная точка (запятая) (.) выводится на печать для каждого кода, для которого отсутствует соответствие в ASCII.
- В ходе шестнадцатеричного опрокидывания все команды кроме «DLE EOT» и «DLE ENQ» отключаются.

3-6 По завершении печати выключите принтер.

3-7 После повторного включения принтера режим шестнадцатеричного опрокидывания отключается.

4. Технические характеристики

Метод печати	Печать путем термопереноса (термопечать)	
Разрешение	SRP-350III: 180 дюйма/мин. (7 точек/мм)	
	SRP-352III: 203 дюйма/мин. (8 точек/мм)	
Ширина печати	3дюйма	72 mm
	2дюйма	48 mm
Ширина рулона	3дюйма	79.5±0.5 mm
	2дюйма	57.5±0.5 mm
К-во символов в строке (по умолчанию)	SRP-350III: 42 (шрифт A), 56 (шрифт B), 56 (шрифт C) SRP-352III: 48 (шрифт A), 64 (шрифт B), 56 (шрифт C)	
Скорость печати	Макс. 250 мм/сек.	
Объем приемного буфера	4 КБ	
※ **Осторожно!** Скорость печати может быть несколько меньше в зависимости от скорости передачи данных и комбинации управляющих команд.		
Напряжение питания	Напряжение на входе импульсного источника электропитания	100-240 В перем. тока
	Частота	50/60 Гц
	Напряжение на выходе импульсного источника электропитания	24 В пост.тока
Окружающая среда	Температура	Рабочая: 0-45 ℃ Хранение: -20-60 ℃
	Влажность	Рабочая: 10-80% рт.ст. Хранения: 10-90% рт.ст. без бумаги
Срок эксплуатации	Механизм головки *)	150 км
	Автом. обрезчик бумаги	1 800 000 отрезаний
Наработка на отказ	Механизм: *)	70 000 000 строк

*) Данные приведены для эксплуатации в нормальных температурных условиях с использованием стандартной бумаги и при типовых настройках (настройках «по умолчанию»). Приведенные данные могут изменяться в зависимости от температуры и условий печати.

*) Технические характеристики испытывались в условиях нормативной надежности. Если вы намерены провести испытания срока эксплуатации данного продукта, свяжитесь с нами в целях получения более подробной информации и придерживайтесь условий нормативной надежности.

* Данные значения могут отклоняться в зависимости от температуры окружающей среды, уровня печати и др. условий.

***** Реле служит для отключения электроприбора. Реле следует отключать во избежание рисков.

5. Приложение

5-1 Очистка принтера

В результате скопления пыли на внутренних поверхностях принтера качество печати может снижаться. В этом случае рекомендуется очистить загрязнения следующим образом:

5-1-1 Откройте крышку отсека бумажного рулона и извлеките бумагу.

5-1-2 Очистите печатающую головку ватным тампоном, смоченным в растворе спирта.

5-1-3 Очистите ролик протяжки бумаги и датчик бумаги ватным тампоном и сухой тканью.

5-1-4 Вставьте рулон бумаги в принтер и закройте крышку.

Количество бумаги, определяемое датчиком конца бумаги, зависит также от диаметра гильзы. Если необходимо отрегулировать количество остающейся бумаги, обратитесь к дилеру, у которого вы приобрели оборудование.

5-2 Использование настенной консоли

В случае использования настенной консоли следует перевести микропереключатель 2, 2-7 в положение ВКЛ. (отключено) в связи с тем, что датчик конца бумаги в данном положении работает некорректно.